SIEMENS

# Griffleiste
# LZ46561




✓ Passend für: 60 cm breite Flachschirmhauben

Abmessungen des verpackten Gerätes: .....70 x 120 x 700 mm
Abmessung der Palette: ..... 185.0 x 80.0 x 120.0
Verpackungsmenge pro Umkarton: .....9
Anzahl Geräte pro Palette: .....189
Nettogewicht: ..... 0.4 kg
Bruttogewicht: ..... 0.7 kg
EAN-Nummer: ..... 4242003884614

4 242003 884614

SIEMENS

# Griffleiste
# LZ46561

**Sonderzubehör**
- Passend für: 60 cm breite Flachschirmhauben

SIEMENS

## Griffleiste
## LZ46561

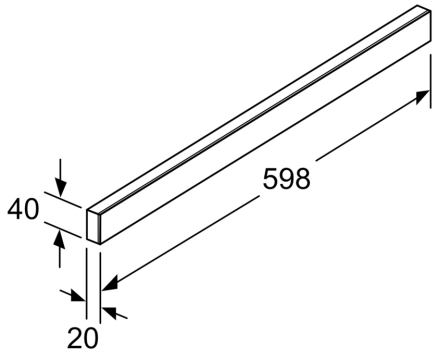


Maße in mm