SIEMENS

iQ500, Einbau-Kühlschrank mit Gefrierfach, 177.2 x 55.8 cm, Flachscharnier mit Softeinzug KI82LADD0

Einbaukühlschrank mit temperaturgeregeltem **** Gefrierfach, heller LED-Beleuchtung, sanft schließenden Türen und hyperFresh <0°C>-Schubladen für optimale Lagerung frischer Lebensmittel.

- ✓ hyperFresh <0°C>: mehr Platz für Obst und Gemüse. Und eine besonders kalte Umgebung für Fisch und Fleisch.
- ✓ LED-Licht: schneller Überblick über den Inhalt deines Kühlschranks dank heller, gleichmäßiger Ausleuchtung.
- ✓ superKühlen: senkt die Temperatur für eine bestimmte Zeit, um frische Lebensmittel schnell herunterzukühlen.
- ✓ Made in Germany: ein Versprechen für Spitzenqualität, modernstes Design und innovative Funktionen.
- ✓ bottleRack: Flaschen sicher und griffbereit aufbewahren.

Zubehör

1 x Eiswürfelschale, 1 x Schwerlastsatz

Sonderzubehör

KSGGZM00 Butterdose

Ausstattung

Technische Daten

Energieeffizienzklasse[1]: ..... D
Durchschnittlicher Energieverbrauch in Kilowattstunden pro Jahr (kWh/a) (EU 2017/1369): ..... 142 kWh/annum
Summe der Volumen der Tiefkühlfächer (EU 2017/1369): .....34 l
Summe der Volumen der Kaltlagerfächer und Kühlfächer: ..... 246 l
Geräuschwert: ..... 34 dB(A) re 1pW
Geräusch-Effizienzklasse: ..... B
Bauform: .....Einbau
Dekorrahmen/ - platte: .....Nicht möglich
Höhe: ..... 1772 mm
Gerätebreite: ..... 558 mm
Gerätetiefe: ..... 548 mm
Nischenmaße für Installation mm (HxBxT): .... 1775 x 560 x 550 mm
Nettogewicht: ..... 58.4 kg
Absicherung: ..... 10 A
Türöffnung: .....Rechts wechselbar
Spannung: .....220-240 V
Frequenz: ..... 50 Hz
Länge Anschlusskabel: .....230.0 cm
Anzahl Verdichter: 1
Anzahl unabhängiger Kühlkreisläufe: 1
Innenlüfter: ..... Ja
Scharniere wechselbar: .....Ja
Anzahl verstellbarer Ablagen-Kühlteil (Stck): 3
Flaschenregale: ..... Ja
EAN-Nummer: 4242003928899
Marke: ..... Siemens
Internationale Bestellbezeichnung: KI82LADD0
Gerätetyp: .....Kühlschrank
Frostfree System: .....Nicht zutreffend
Gerätetyp: ..... Vollintegriert
Integriertes Zubehör: .....1 x Eiswürfelschale, 1 x Schwerlastsatz

4 242003 928899

[1] Auf einer Energieeffizienzklassen-Skala von A bis G

SIEMENS

iQ500, Einbau-Kühlschrank mit Gefrierfach, 177.2 x 55.8 cm, Flachscharnier mit Softeinzug KI82LADD0

Ausstattung

- Einbau-Kühlautomat
- Flachscharnier-Technik, softEinzug mit Türdämpfung

Leistung und Verbrauch
- Energieeffizienzklasse: D
- Energieverbrauch / Jahr: 142 kWh/a
- Geräuscheffizienzklasse / Geräusch-Wert: B / 34 dB
- Nutzinhalt gesamt: 280 l
- Klimaklasse: SN-ST

Design
- LED Beleuchtung

Komfort und Sicherheit
- Abtau-Automatik im Kühlteil
- Getrennte, elektronische Temperaturregelung, über LED ablesbar
- Getrennte Temperaturregelung für Kühl- und Gefrierraum
- Super-Taste: superKühlen
- Ohne Super-Gefrieren
- Optische und akustische Warneinrichtung bei geöffneter Tür

Kühlteil
- Nutzinhalt Kühlfächer: 246 l
- 6 Abstellflächen aus Sicherheitsglas, davon 3 höhenverstellbar
- verchromter Flaschenrost
- 2 Flaschenabsteller
- 5 Türabsteller

Frischhaltesystem
- 1 hyperFresh <0°C> Schublade - hält Fisch und Fleisch länger frisch , 1 freshBox, 1 hyperFresh Box - hält Obst und Gemüse länger frisch

Gefrierteil
- Nutzinhalt Tiefkühlfächer: 34 l
- Gefriervermögen in 24 Std.: 2.5 kg
- Lagerzeit bei Störung : 18 h
- 1 Gefrierfach mit Klappe
- 1 herausnehmbare Ablage aus Sicherheitsglas

Maße
- Gerätemaße (H x B x T): 177.2 cm x 55.8 cm x 54.8 cm
- Nischenmaße (H x B x T): 177.5 cm x 56.0 cm x 55.0 cm

Technische Informationen
- Türanschlag rechts, wechselbar
- Höhenverstellbare Füße vorne, Rollen hinten
- Länge des Anschlusskabel: 230 cm
- 220 - 240 V

Zubehör
- 1 x Schwerlastsatz, 1 x Eiswürfelschale

Länderspezifische Optionen
- Auf Basis der Ergebnisse der Normprüfung über 24 Std. Tatsächlicher Verbrauch abhängig von Nutzung/Standort des Geräts.

Sonderzubehör

SIEMENS

iQ500, Einbau-Kühlschrank mit Gefrierfach, 177.2 x 55.8 cm, Flachscharnier mit Softeinzug KI82LADD0

Maßzeichnungen

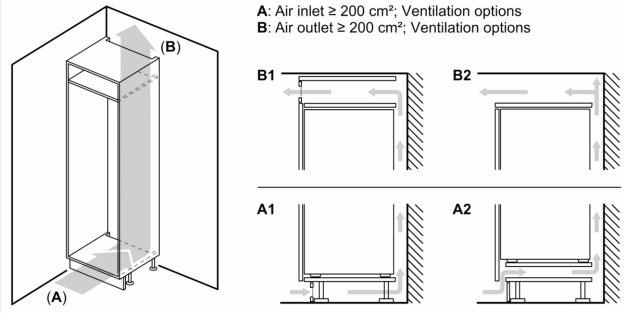

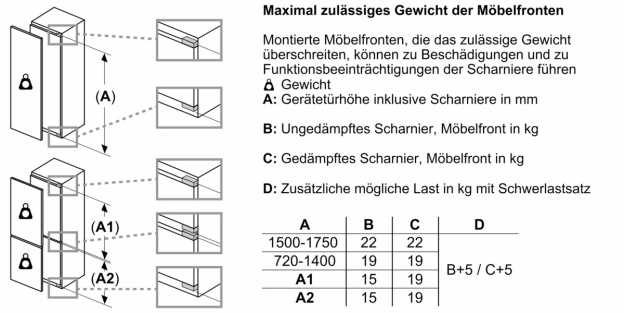

Maximal zulässiges Gewicht der Möbelfronten

Montierte Möbelfronten, die das zulässige Gewicht überschreiten, können zu Beschädigungen und zu Funktionsbeeinträchtigungen der Scharniere führen

Gewicht

A: Gerätetürhöhe inklusive Scharniere in mm

B: Ungedämpftes Scharnier, Möbelfront in kg

C: Gedämpftes Scharnier, Möbelfront in kg

D: Zusätzliche mögliche Last in kg mit Schwerlastsatz

A	B	C	D
1500-1750	22	22	B+5 / C+5
720-1400	19	19	
A1	15	19	
A2	15	19	

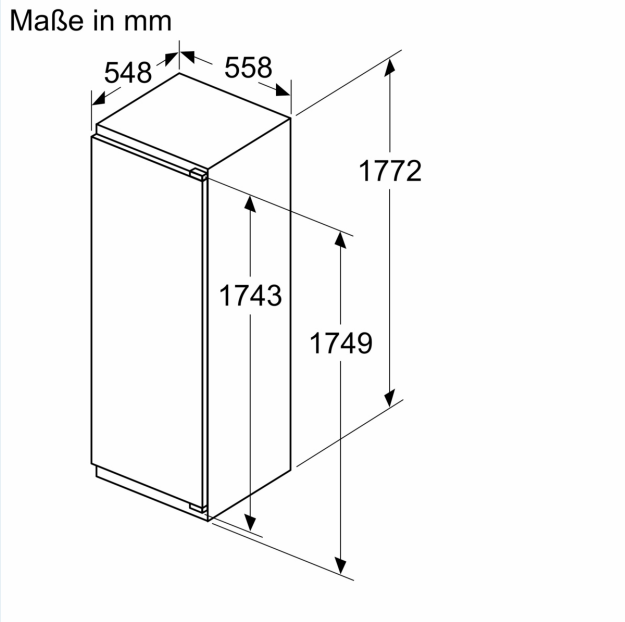

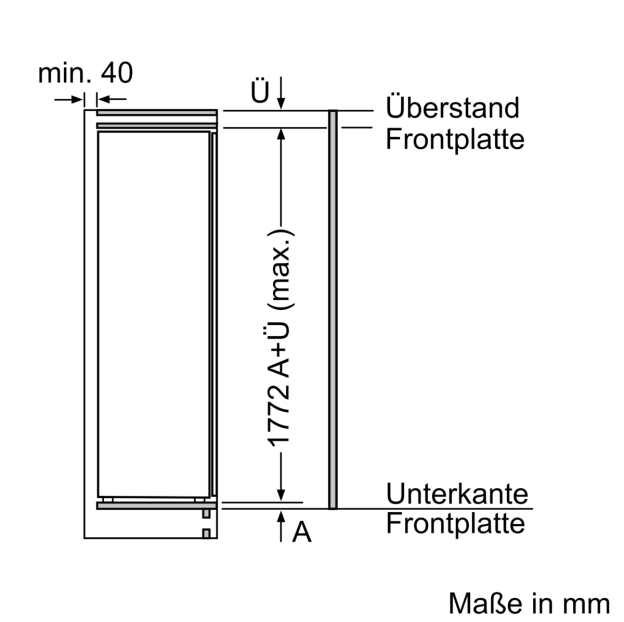

SIEMENS

Maßzeichnungen

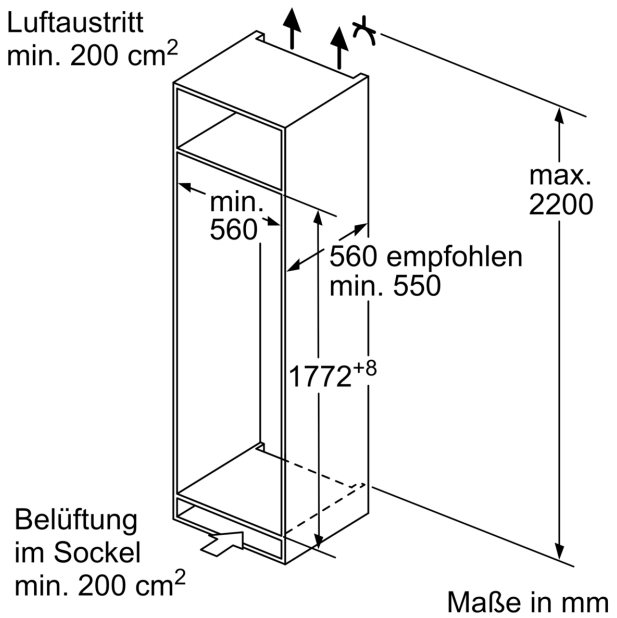

Maße in mm
Empfehlung Spaltmaße für Flachscharnier

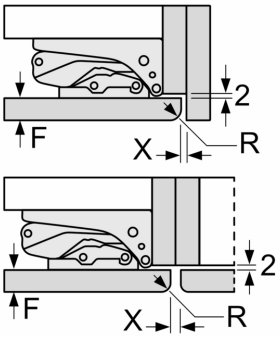

F	R	X
16-19	0-3	2,5
20	0-1	3
	2-3	2,5
21	0-1	3
	2-3	2,5
22	0	4
	1	3,5
	2-3	3

Die in der Tabelle empfohlenen Spaltmasse sind einzuhalten, um eine kollisionsfreie Öffnung der Gerätetüre zu gewährleisten und Beschädigungen am Küchenmöbel zu vermeiden.